ultrasonic
GERMAN QUALITY

ГЕРМАН ЧАНАР

Э Р Ч И М Х Ү Ч Н И Й
ХЭМЖҮҮР ТООЛУУР

МОНГОЛЫН СТАНДАРЧЛАЛ ХЭМЖИЛЗҮЙН ТӨВӨӨР БАТАЛГААЖСАН

ҮЙЛДВЭР, АЛБАН БАЙГУУЛЛАГА, ОРОН СУУЦЫГ ЦАХИЛГААН, ДУЛААН, УСНЫ ТООЛУУРААР ХАНГАХ, ТООЦООГ АВТОМАТЖУУЛАХ ТӨСӨЛ

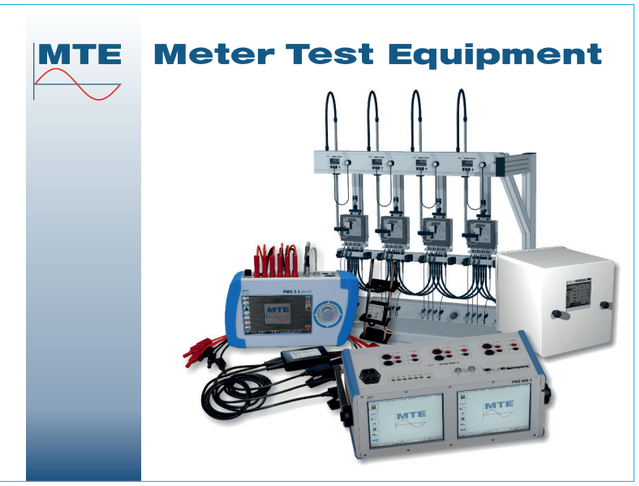

ТӨСЛИЙН ЗОРИЛГО:

Үйлдвэр, албан байгууллага, орон сууцыг олон улсын стандартын шаардлага хангасан ХБНГУ-ын сүүлийн үеийн тэргүүний техник технологид суурилсан цахилгаан, дулаан, усны тоолууураар хангах тооцоонд автомат систем нэвтрүүлж үр ашгийг хүртээх

ТӨСЛИЙН ҮР ДҮН:

- Хэрэглэгч хэрэглэсэн хэмжээгээ тооцож, цахилгаан, дулаан, усны төлбөр тооцоогоо хийх
- Хэрэглээний хүрээнд эрчим хүчийг хэмнэх
- Хэрэглэгчийн тав тухыг хангасан тооцооны систем нэвтрүүлэх

ТӨСЛИЙН ХЭРЭГЖИХ ХҮРЭЭ:

- Үйлдвэр, албан байгууллага
- Орон сууц, айл өрх

Landis Gyr+ manage energy better

ДУЛААНЫ ТООЛУУР

5 ТАВАН ХОШУУТАЙ ДЭЛХИЙН №1 ДУЛААНЫ ТООЛУУР

ХБНГУ-ын Landis+Gyr фирм нь 1896 онд үүсгэн байгуулагдсан бөгөөд цахилгаан, хий, дулаан, хөргөлт, усны хэмжүүрийн дэлхийд тэргүүлэх үйлдвэрлэгч билээ.

ULTRAHEAT UH50 үйлдвэр, албан байгууллагын дулааны тоолуур

Тоолуурын давуу тал

- Хэт авианы зарчмаар ажилладаг
- Батерейгаар ажилладаг (6 жил)
- Ашиглалтын хугацаа 15 жилээс багагүй
- Баталгаажуулалт хийгдсэн
- Баталгаажуулалт хоорондын хугацаа 4 жил
- Сүүлийн 36 сарын хэрэглээгээ хянах боломжтой
- Эвдрэл гэмтлээ өөрөө оношилж мэдээллэдэг
- Европын стандарт EN 1434-д нийцсэн
- ISO 9001 стандартад нийцсэн

ULTRAHEAT 2WR6 & T230
Орон сууцны дулааны тоолуур

Дулааны зардлыг 30–50% хэмнэнэ

Дулааны тоолуурын үзүүлэлт, төрлүүд

НЭР ТӨРӨЛ	НОМИНАЛЬ ЗАРЦУУЛАЛТ м³/цаг	МАКСИМУМ ЗАРЦУУЛАЛТ м³/цаг	ДИАМЕТР мм	НОМИНАЛЬ ДАРАЛТ /бар/
ULTRAHEAT ДУЛААНЫ ТООЛУУР				
UH5039	2.5 хүртэл	0.5 хүртэл	DN20	PN25
UH5046	3.5	7	DN25	PN25
UH5052	6	12	DN25	PN25
UH5061	10	20	DN40	PN25
UH5065	15	30	DN50	PN25
UH5070	25	50	DN65	PN25
UH5074	40	80	DN80	PN25
UH5083	60	120	DN100	PN25
UH50A1	150	300	DN150	PN25
ULTRAHEAT 2WR6 ДУЛААНЫ ТООЛУУР /орон сууц/				
2WR638	0.6	1.2	3/4”	PN25
2WR638	1.5	3	3/4”	PN25
2WR638	2.5 хүртэл	5.0 хүртэл	3/4”	PN25

Дулааны хэрэглээг тоолуураар тооцсон хэмнэлтийн график

ДУЛААНЫ ТООЛУУРЫН GPRS МОДУЛЬ

Дулааны тоолуурын заалтыг алсын зайнаас GPRS-системээр авах модуль

Энэхүү GPRS модулийг дулааны тоолуурын тооцоолуур дотор нэмэлтээр суулгаж, үүрэн холбооны GSM сүлжээг ашиглан тоолуурт гар утаснаасаа SMS мессеж илгээснээр хүссэн мэдээллээ E-mail-хаягаар CSV (Exel) форматаар хүлээн авч болно.

Давуу тал

• Тоолуурын заалтыг газар дээр нь очиж авах шаардлагагүй, GSM сүлжээтэй дурын газраас мессеж илгээхэд таны E-mail хаягаар мэдээлэл очно.

• Дулааны төлбөр тооцооны асуудал цаг хугацаа алдахгүй, үнэн зөв шийдвэрлэгдэнэ.

• Тоолуурын тухайн өдрийн заалтаас гадна, архивын мэдээллийг он, сар, өдөр, цаг, минутаар авах боломжтой. Дулааны тоо хэмжээ, өгөх ба буцах шугамын температур, температурын зөрүү, тухайн үеийн зарцуулалт, ачаалал буюу чадал, эдгээрийн максимум утгуудыг он, сар, өдөр, цаг, минутаар нь, дулааны тоолуур дээр гарсан алдааг мэдээллэнэ (температур, зарцуулалт мэдрэгчийн гэмтэл гэх мэт)

Суурилуулалт:

Суурилуулахад маш хялбар. GPRS Модулийг дулааны тоолуурын тооцоолуур дотор зориулалтын хоногт суулгана. GSM сүлжээний тусгай дугаар бүхий СИМ карт (гар утасны дугаар авдагтай ижил СИМ карт байна.) GPRS модульд суулгаж өгнө.

ХАЛУУН, ХҮЙТЭН УСНЫ ТООЛУУР

Беларусь улсын Гран система-С фирм нь 1991 онд үүсгэн байгуулагдсан бөгөөд Олон Улсын Стандартын шаардлага хангасан халуун, хүйтэн усны тоолуурыг үйлдвэрлэж байна.

Орон сууцны усны тоолуур

Диаметр DN 15-200мм
Температур: Хүйтэн ус 30 ° C Халуун ус 90 ° C
Даралт max 1.6 МПа
Баталгаажуулалт хоорондын хугацаа 6 жил
Материал: Хүрэл
Номиналь зарцуулалт Q_3 = 1.6 -2.5 м ^{3} / цаг

ДАВУУ ТАЛ

- Монгол Улсын хэмжих хэрэгслийн улсын бүртгэлд бүртгэгдсэн
- Хүрлээр хийгдсэн
- Зэврэхгүй, гацахгүй
- Өндөр чанартай
- Найдвартай ажиллагаатай
- Суурилуулах болон ашиглахад хялбар
- Хэвтээ, босоо аль ч байрлалд угсрах боломжтой
- Зураг төсөл боловсруулах хялбар

Үйлдвэр, албан байгууллагын усны тоолуур

ЦАХИЛГААНЫ ТООЛУУР

ХБНГУ-ын EMH фирмийн цахилгааны тоолуурын үйлдвэрт үйлдвэрлэсэн.

Нэг фазын олон тарифт электрон тоолуур DMZ, ED1000

Үзүүлэлт:

- Хүчдэл: 220В, 1 фаз 2 утастай
- Гүйдэл: 5 (60)А
- Давтамж: 50Гц
- Нарийвчлал: Класс 1 (1EC 62053-21)
- Ажиллах температур -40°C..+70°C
- Өнгөрсөн 15 сарын үр дүнг хардаг
- Өвөл, зуны цагийн хуваарьт шилжихэд автоматаар шилжинэ
- 8 дижитал LC-display

Гурван фазын олон тарифт электрон тоолуур ED3000

Үзүүлэлт:

- Хүчдэл: 3x220/380В,
- Гүйдэл: 5(100)А
- Давтамж: 50Гц
- Нарийвчлал: Актив Класс 1 (IEC 62053-21)
- Ажиллах температур -40°C..+70°C
- Өнгөрсөн 15 сарын үр дүнг хардаг
- Өвөл, зуны цагийн хуваарьт шилжихэд автоматаар шилжинэ
- 8 дижитал LC-display

Дамжуулах сүлжээний 4-н квадрант, комби электрон тоолуур LZQJ

Үзүүлэлт:

- Хүчдэл: 3 x 58/100В -240/400В
- Гүйдэл: 5 (100)А
- Давтамж: 50Гц
- Нарийвчлал: Актив Класс 0.5 (IEC 62053-21)
  Реактив класс 1 (IEC 62053-21)
- Ажиллах температур -40°C..+70°C
- 4 хүртэл тарифын бүртгэл
- Өнгөрсөн 15 сарын үр дүнг хардаг
- Өвөл, зуны цагийн хуваарьт шилжихэд автоматаар шилжинэ
- LCD Дэлгэцийн хэмжээ (84x24) мм

Гурван фазын олон тарифт электрон тоолуур ITZ

Үзүүлэлт:

- Хүчдэл: 3x220/380В,
- Гүйдэл: 5(100)А
- Давтамж: 50Гц
- Нарийвчлал: Актив Класс 1 (IEC 62053-21)
  Реактив Класс 2 (IEC 62053-21)
- Ажиллах температур -40°C..+70°C
- Өнгөрсөн 15 сарын үр дүнг хардаг
- Өвөл, зуны цагийн хуваарьт шилжихэд автоматаар шилжинэ
- 8 дижитал LC-display

Тоолуурын заалт авах автоматжуулсан систем

- Оптик толгойгоор заалт авах
- M-BUS-аар заалт авах
- Ойрын зайнаас заалт авах
- ARM алсын зайнаас заалт авах

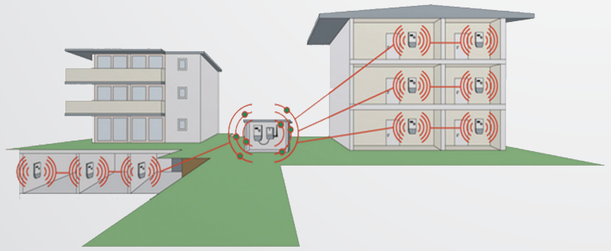

Тоолуурын заалт авах багаж Raconet

Үзүүлэлт:

- Raconet сүлжээний төлөвлөлт
- Радио холболтын чанарт анализ хийх
- Тоолуур бүрийн гаралтыг унших
- Ашиглахад хялбар
- UBS интерфейс
- Антеннтай

Албан ёсны дистрибьютор **УЛЬТРАСОНИК ХХК**

ШАЛГАЛТ БАТАЛГААЖУУЛАЛТЫН ТОНОГ ТӨХӨӨРӨМЖ

НЭГ БА ГУРВАН ФАЗЫН 10 БА 5-Н ТОЛГОЙТОЙ ЦАХИЛГААН ТООЛУУР ШАЛГАХ СУУРИН СТЕНД

Цахилгаан дамжуулах, түгээх компани, томоохон хэрэглэгч, тоолуур баталгаажуулалтын байгууллагуудад санал болгож байна.

НЭГ БА ГУРВАН ФАЗЫН ЦАХИЛГААН ТООЛУУР ШАЛГАХ ЗӨӨВРИЙН СТЕНД, ГҮЙДЭЛ, ХҮЧДЭЛИЙН ЭХ ҮҮСВЭРИЙН ХАМТ

PTS3.1

PTS3.3

PTS400.3

ЦАХИЛГААНЫ ТООЛУУР БА ХЭМЖИЛТИЙН ТРАНСФОРМАТОР ШАЛГАХ ЗӨӨВРИЙН СТЕНД

CALPORT 300

ГҮЙДЛИЙН ТРАНСФОРМАТОР ШАЛГАХ ЗӨӨВРИЙН БАГАЖ

Техникийн бус алдагдлыг тодорхойлох, газар дээр нь хэмжилт хийх зориулалттай

PTT 2.1

ТЕХНИКИЙН ҮЗҮҮЛЭЛТ	
Хүчдэл:	46V-300V
Гүйдэл:	1mA-3000mA
Хэмжээ:	W125 x H236 x D41mm
Жин:	650гр

НЭГ БА ГУРВАН ФАЗЫН ЦАХИЛГААН ТООЛУУР ШАЛГАХ ЗӨӨВРИЙН БАГАЖ

техникийн бус алдагдалыг тодорхойлох, газар дээр нь хэмжилт хийх зориулалттай

ТЕХНИКИЙН ҮЗҮҮЛЭЛТ	
1 ФАЗЫН	
Хүчдэл:	46V-300V
Гүйдэл:	1mA-3000mA
Хэмжээ:	W125 x H236 x D41mm
Жин:	650гр

PSM 2.1

ТЕХНИКИЙН ҮЗҮҮЛЭЛТ	
3-Н ФАЗЫН	
Хүчдэл:	46V-300V
Гүйдэл:	1mA-3000mA
Хэмжээ:	W290 x H216 x D81mm
Жин:	2200гр

PWS 2.3

ГЕРМАН ЧАНАР GERMAN QUALITY МОНГОЛД

Албан ёсны дистрибьютор **УЛЬТРАСОНИК ХХК**

ЦАХИЛГААН ЭРЧИМ ХҮЧНИЙ ДАМЖУУЛАХ СҮЛЖЭЭНИЙ ХЯНАЛТ, ТОХИРУУЛГЫН АВТОМАТ СИСТЕМ

Дараах бүтээгдэхүүнийг станц, цахилгаан дамжуулах, түгээх компаниудад санал болгож байна.

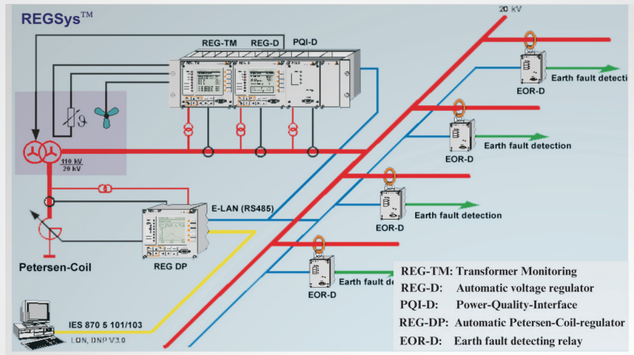

REGSys™ нь:

- Дангаараа болон зэрэгцээ ажиллаж байгаа хүчний трансформаторын хүчдэлийг тохируулна
- Трансформаторын горимын параметрүүдийн хэмжилт, бүртгэл хийнэ
- Газардуулгын гүйдлийн хэмжээнээс хамааруулан Петерсений ороомогыг тохируулна
- Газардуулгын гэмтэлийг илрүүлнэ

ТРАНСФОРМАТОРЫН ТОСНЫ БАЙНГЫН ОНЛАЙН ХЯНАЛТЫН СИСТЕМ

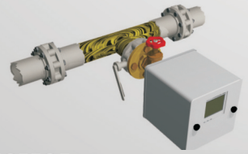

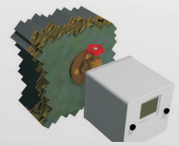

АЧ ХОЛБОГДОЛ:

- Трансформаторт гэмтэл гарахаас урьдчилан сэргийлэх
- Трансформаторын хэвийн, аюулгүй ажиллагааг байнга хянах
- Трансформаторын насыг тодорхойлох

Албан ёсны дистрибьютор **УЛЬТРАСОНИК ХХК**

ГЕРМАН ЧАНАР GERMAN QUALITY МОНГОЛД

REGSys™

REGSys™ нь E-Lan сүлжээгээр 255 хүртэлх хэрэглэгчийг холбох боломжтой бөгөөд системийн аль ч хэрэглэгчээс чөлөөтэй программчилах, хянах, бүртгэх төвлөрсөн систем юм. Энэ системийг алсын зайнаас удирдах боломжтой.

HYDROCAL 1002

ТРАНСФОРМАТОРЫН ХЯНАХ ФУНКЦҮҮД

- Устөрөгч H2
- Нүүрстөрөгчийн оксид CO
- Гүйдэл, хүчдэл
- Тосны температур
- Тосны чийглэг

МЭДЭЭЛЛИЙГ АВАХДАА

- GPS / GPRS модемоор
- Аналоги модемоор
- RS232 интерфейсээр
- Газар дээрээс нь зөөврийн компьютероор

ГЕРМАН ЧАНАР GERMAN QUALITY МОНГОЛД

ultrasonic
GERMAN QUALITY

Үйл ажиллагааны чиглэлүүд

Халуун усны шийдлүүд

- Агшин зуурт ус халаагч
- Эзэлхүүний бойлер
- Ус буцалгагч
- Төвлөрсөн цахилгаан бойлер
- Нарны энерги ашиглан ус халаах
- Халуун усны дулааны насос
- Өндөр чадлын ус халаагч

Амины орон сууц, өрөө тасалгааны цахилгаан халаалт

- Шөнө дулаан хадгалагч
- Усан халаалтын шөнө дулаан хадгалагч цахилгаан зуух
- Хананы конвектор
- Зөөврийн конвектор
- Хурдан халаагч
- Шалны халаалтын кабель
- Инфра туяаны халаагуур
- Шалны халаалтын дулаан хадгалагч
- Таазнаас халаагч
- Гар хатаагч

Усан халаалтын цахилгаан зуух

- Усан халаалтын системийн цахилгаан зуух
- Шөнийн хямд тарифын цахилгаанаар ажилладаг халаалтын цахилгаан бойлер
- Бассейн, халаалтын системийн ус халаагч

Хөлдөлтөөс хамгаалах систем

- Шугам хоолойн хөлдөлтөөс хамгаалагч
- Гадна талбайн хөлдөлтөөс хамгаалагч
- Байшингийн дээврийн цас, мөс арилгах

Сэргээгдэх эрчим хүч

- Халаалт, халуун усны дулааны насос
- Агаар/ус -Дулааны насосны систем
- Хөрс/ус -Дулааны насосны систем
- Ус/ус -Дулааны насосны систем
- Нарны коллектор
- Нарны зайн үүсгүүр

Агааржуулалтын систем

- Агаар сэлгэлтийн төвлөрсөн систем
- Агаар сэлгэлтийн төвлөрсөн бус систем
- Агаар сэлгэлтийн системийн автоматжуулалт
- Уур чийг арилгагч
- Эйр кондиционер

Төвийн дулаан хангамжийн систем

- Иж бүрэн ялтсан бойлер, түүний иж бүрдэлүүд
- Бүх төрлийн дулааны зангилаа
- Хувиарлах байгууламж
- Халаалтын системийн автоматжуулалт
- Задардаг ба гагнааст ялтсан бойлер
- Тэлэлтийн сав
- Автомат удирдлага
- Автомат хаалт
- Температурын датчик
- Температур тохируулагч
- Даралт, зарцуулалт тохируулагч
- Балансын хаалт

Шугам хоолой, дамжуулах систем

- Халаалтын систем
- Цэвэр усны систем
- Халаах хөргөх систем
- Галын спринклер систем
- Шалны халаалтын систем
- Дулаалгатай шугам хоолойн систем
- Хана, тааз, шалны халаалт, хөргөлийн систем

Эрчим хүчний хэмжүүр, тоолуур

- Дулааны тоолуур
- Цахилгааны тарифт электрон тоолуур
- Халуун, хүйтэн усны тоолуур

Хэмжилт, баталгаажуулалтын тоног төхөөрөмж

- 1 ба 3 фазын цахилгааны тоолуур шалгах суурин стенд
- 1 ба 3 фазын цахилгааны тоолуур шалгах зөөврийн стенд
- 1 ба 3 фазын цахилгааны тоолуур шалгах зөөврийн багаж
- Хэмжүүрийн лац

Цахилгаан эрчим хүчний тоног төхөөрөмж

- Цахилгаан эрчим хүчний дамжуулах сүлжээний хяналт тохируулгын автомат систем
- Трансформаторын тосны байгуулгын онлайн хяналтын систем

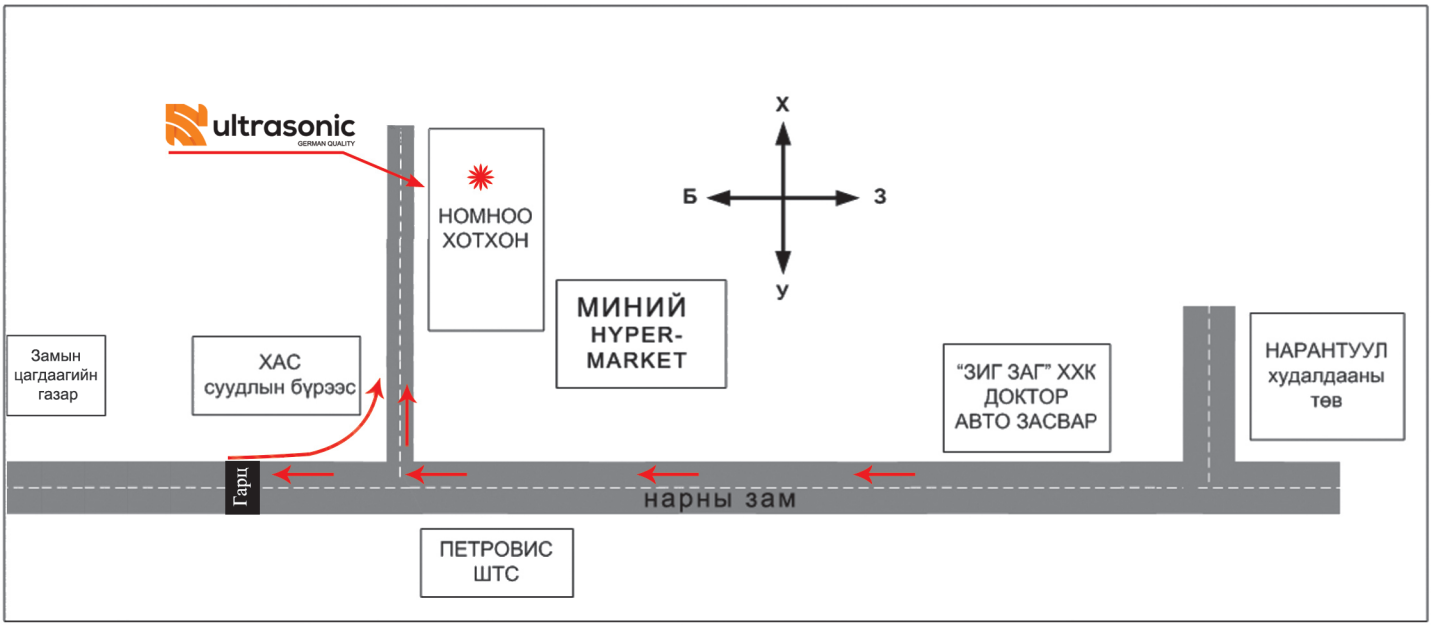

Улаанбаатар хот, Баянзүрх дүүрэг,
25-р хороо, 13-р хороолол, Нарны зам,
Номноо хотхон, 145-р байр
Утас: 11-453892, 8810-0867, 8810-0857
Э-Шуудан: info@ultrasonic.mn
Вэб: www.ultrasonic.mn